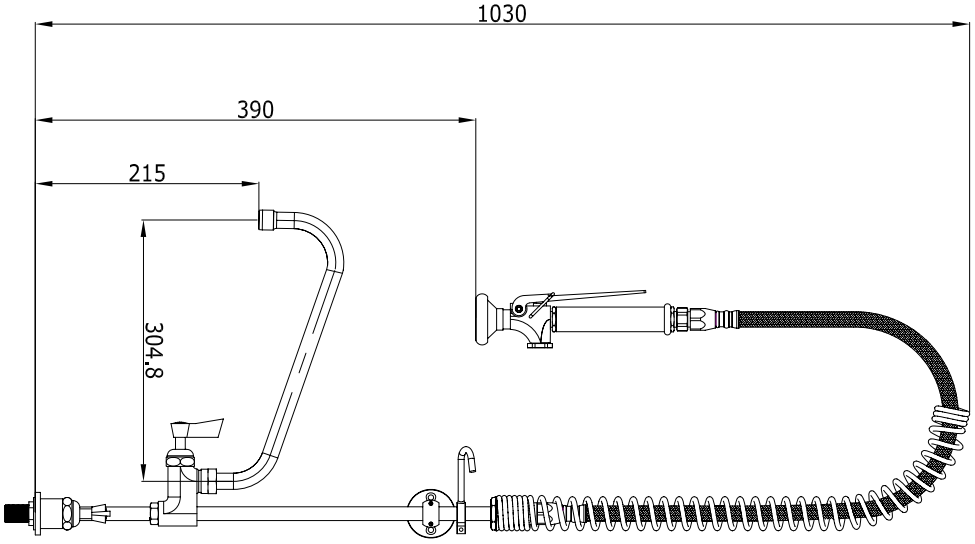
1030
390
215
304.8

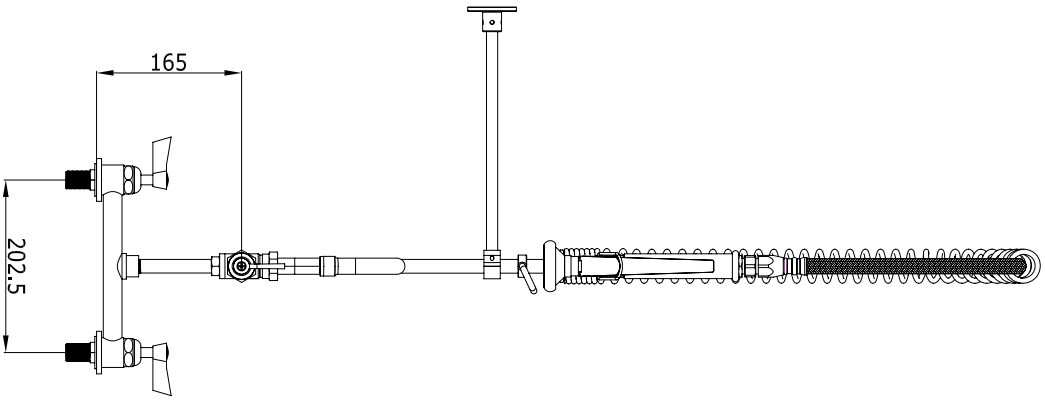
165
202.5