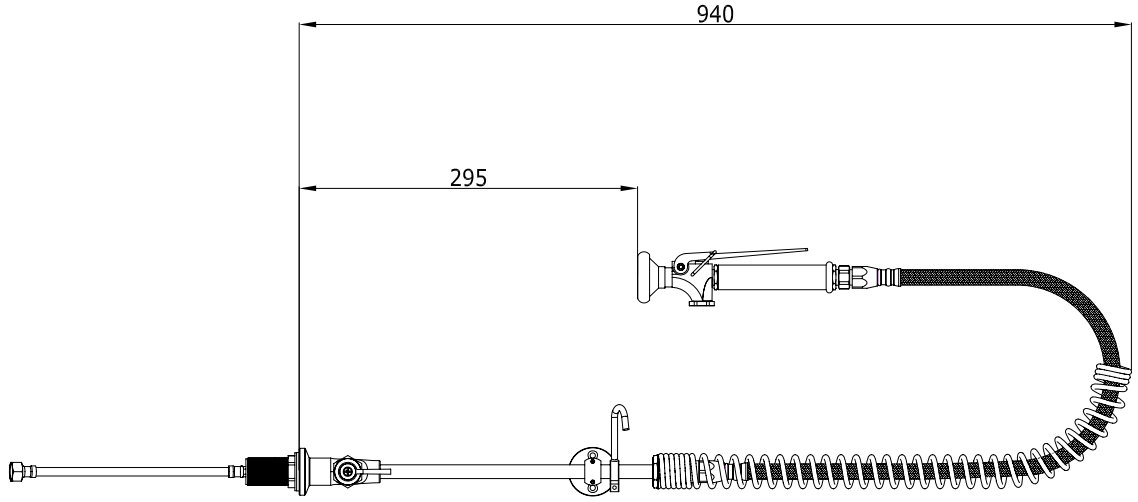
940
295

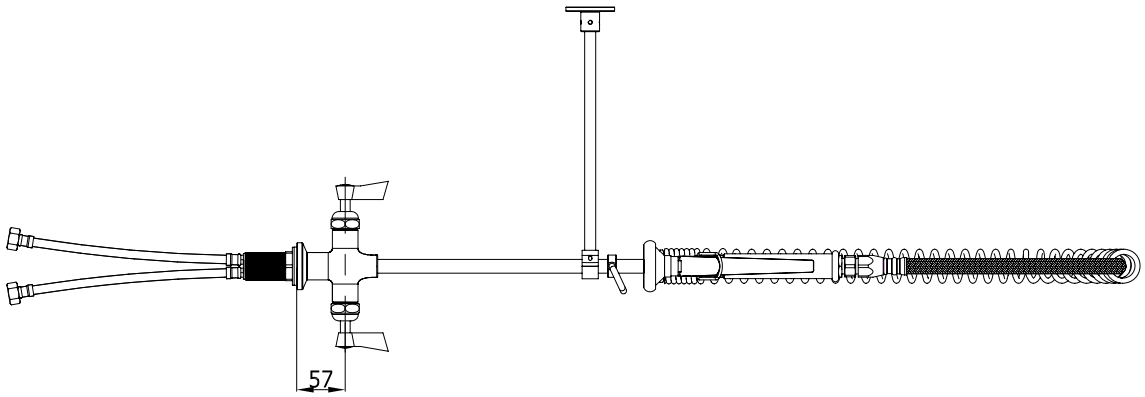
57